Шасси для развозных грузовиков (с подготовкой для работы с прицепом)
Scania P360 LB6X2HNA (TA)

Шасси

Усиленная рама Н-класса с лонжероном 17,5мм
Макс. нагрузка на переднюю ось, кг 7 500
Макс. нагрузка на задние оси, кг ..... 19 000 (11500+7500)
Межосевое расстояние, мм ..... 4 300 - 5 500
Подвеска передняя: параболические рессоры 3х29
Стабилизатор на передней оси, нормальной жесткости.
Подвеска задняя: пневматическая, двухбаллонная.
Регулировка уровня шасси с выносным пультом.
Система перераспределения осевых нагрузок в задней тележке с индикацией на приборонй панели.
Шины: передние/задние – 315/80R22.5

Двигатель SCANIA DC13 104 360 EURO 4

Дизельный с турбонаддувом и интеркулером.
6-цилиндровый рядный 13-литровый Евро4.
Макс. мощность - 265 кВт (360 л.с.) при 1900 мин-1.
Макс. момент - 1850 Нм при 1000-1300 мин-1.
Ограничитель скорости (85 км/ч).

Коробка передач SCANIA GR905

9-ступенчатая.
Защита сцепления от перегрузки
Главная передача R780.
Одноступенчатая гипоидная, с блокировкой дифференциала.
Передаточное отношение главной передачи 1:3,27.

Топливная система

Топливный бак - 450л, стальной, слева.
Запирающаяся крышка топливного бака.
Подогреватель топлива.
Топливный влагоотделитель с подогревом.

Тормозная система

EBS – электронная система управления тормозами с АБС и ПБС.
Дисковые тормоза на всех осях.
Осушитель воздуха.
Автоматический моторный замедлитель.
Парковочные тормоза на передней и задней осях.
Адаптация под автопоезд.

Электрооборудование

Две аккумуляторные батареи 24В емкостью 180 Ач
Базовый выключатель АКБ слева на шасси.
Генератор 100 А.
Пневмосигнал за бампером.
Передние противотуманные фары и габаритные огни белые.
Регулировка уровня фар и фароочистители.
Фонари заднего хода и задний противотуманный фонарь.
Огни автопоезда с выключателем.

Кабина CP19N

Механическая подвеска в 4-х точках.
1 спальная полка шириной 700мм.
Центральный замок, ручной привод.
Зеркала заднего вида с электрообогревом и электрорегулировкой.
Электрические стеклоподъёмники.
Кондиционер с климат-контролем.
Автономный «сухой» отопитель кабины 2 кВт.
Комбинация приборов – «цветная».
Цифровой тахограф на 2 водителя.
Регулируемое рулевое колесо.
Круиз-контроль с управлением на рулевом колесе.
Подготовка под установку: радиомагнитолы, ГД-рации, FMS.

Дополнительное оборудование

Задние крылья («высокие»)
Боковая потивоподкатная защита.
Кронштейн запасного колеса справа.
Электро и пневморазъемы в задней части рамы.
Задняя поперечина для монтажа сцепного устройства.

Документация

Инструкция на русском языке.

SCANIA CV AB оставляет за собой право вносить изменения в конструкцию и оборудование без предварительного уведомления 17/02/2012

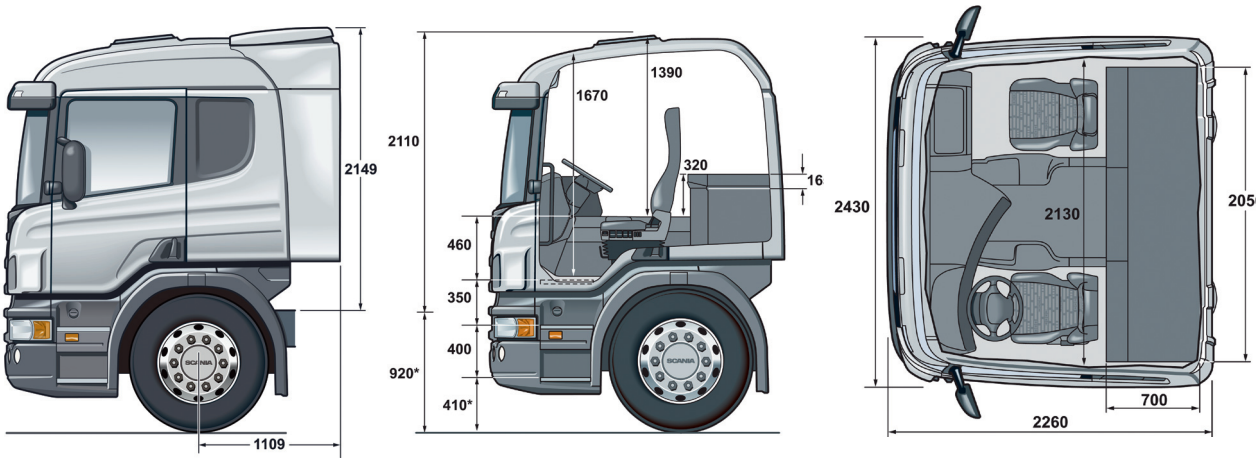

Чертеж кабины

Интерьер кабины

Панель управления

Складное кресло пассажира

Scania Griffin — проект, разработанный специально для российского транспортного рынка. Автомобили данной серии обладают характеристиками, наиболее востребованными отечественными перевозчиками, и отвечают критериям качества и надежности грузовых автомобилей Scania. Scania Griffin был удостоен премии «Лучший зарубежный грузовик года в России» в 2002 и 2007 гг. Проект является фирменным системным продуктом и включает в себя комплекс технических, эксплуатационных и финансово-экономических операций, что позволяет приобрести на особо выгодных условиях грузовые автомобили Scania, а также обеспечить их максимальную производительность и долгий срок эксплуатации.

SCANIA
ООО «Скания-Русь»

www.scania.ru

Горячая линия: 8(800) 505 55 00